FRANZ VIEGENER

E362.01

Válvula automática para descarga urinario

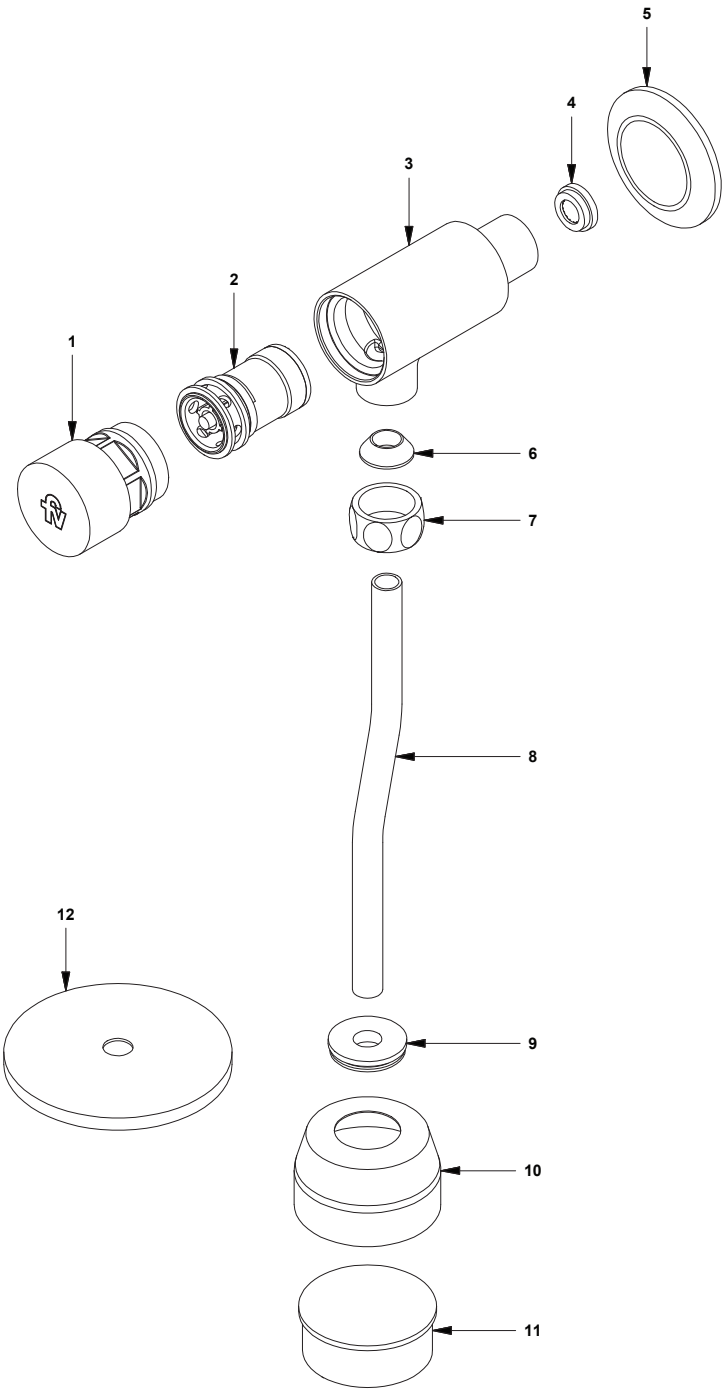

COD.:	ACABADO:
CR	Cromo

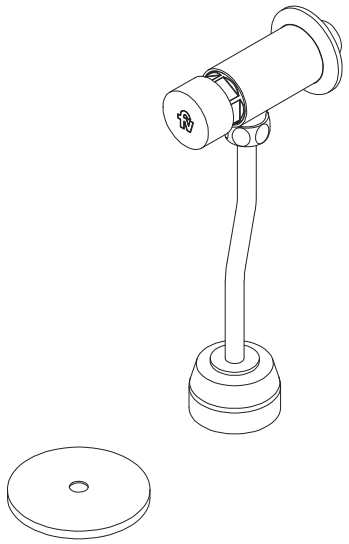

Línea: **FV-ECOMATIC**

LISTA DE REPUESTOS

#	Repuesto	CÓDIGO	DESCRIPCIÓN
1	Sí	0372.25.0	Botón de accionamiento
2	Sí	0372.20.0	Válvula automática
3		0362.01.1	Cuerpo ecomatic
4	Sí	0371.27	Restrictor de caudal
5	Sí	0360.02.6	Roseta
6	Sí	0362.01.26	Empaque
7	Sí	0362.01.25	Tuerca
8		0362.01.19	Tubo de conexión
9	Sí	0362.01.18	Empaque
10	Sí	0362.01.17	Roseta
11	Sí	0364.17.1	Tapón
12	Sí	0364.17.2	Tapa

La grifería **FV - Franz Viegener** está fabricada pensando en el cuidado del ambiente y en evitar el desperdicio. Nuestras llaves y mezcladoras de lavabo, ducha y cocina incorporan restrictores de caudal que controlan el consumo de agua.

ECONSUMO

GARANTIA TOTAL FRANZ VIEGENER Ampara todos sus productos contra defectos de fabricación

F.V. - FRANZ VIEGENER se reserva el derecho de modificar, cambiar, mejorar y/o anular materiales, productos y/o diseños sin previo aviso.

Visítenos en: **www.franzviegener.com**

Producto fabricado bajo los controles de un Sistema de Gestión de Calidad aprobado por Bureau Veritas Certification según **ISO 9001**

Fecha: **2014-12-02** **GM**