Gama PRO

GRIFERIA

Kit para Instalación Piematic para Lavabo

E346.02

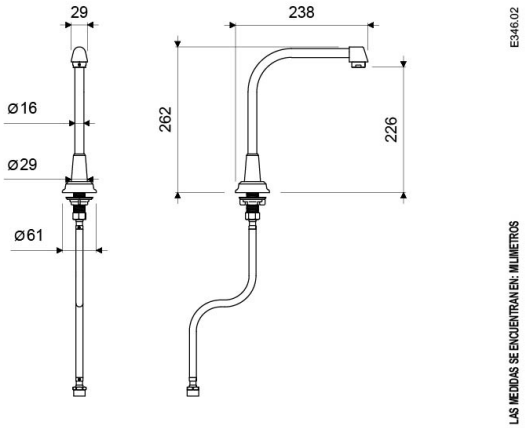

ACABADOS

Cromo

CARACTERÍSTICAS FÍSICAS

Garantia | Calidad | Durabilidad Griferia | Normas de Salud | Recubrimiento | Alto tráfico | Hospitalario | Hotelero

DESCRIPCIÓN

- Pico de lavabo fabricado íntegramente en aleación de cobre y zinc (latón).
- Incluye aireador para un chorro más confortable.
- Se recomienda instalarlo conjuntamente con la Válvula Piematic FV (0346 CR).
- Se puede instalar en lavabos de pared, pedestal o de empotrar.

CARACTERISTICAS TÉCNICAS GENERALES

- Bajo contenido de plomo; contiene menos del 2,5% aprobado por Norma.
- Superficie libre de defectos y rayaduras.
- Producto probado para resistir oxidación o corrosión.
- Funcionamiento adecuado desde 20 hasta 125 PSI.

NORMAS GENERALES DE CUMPLIMIENTO

- NORMA NACIONAL: NTE INEN 3123 (GRIFERÍA - LLAVES): 2019
- NORMA INTERNACIONAL: ASME A112.18.1 / CSA B125.1: 2018